Systemlayout för mätning i isolerade nät enligt IEC60364-7-710.

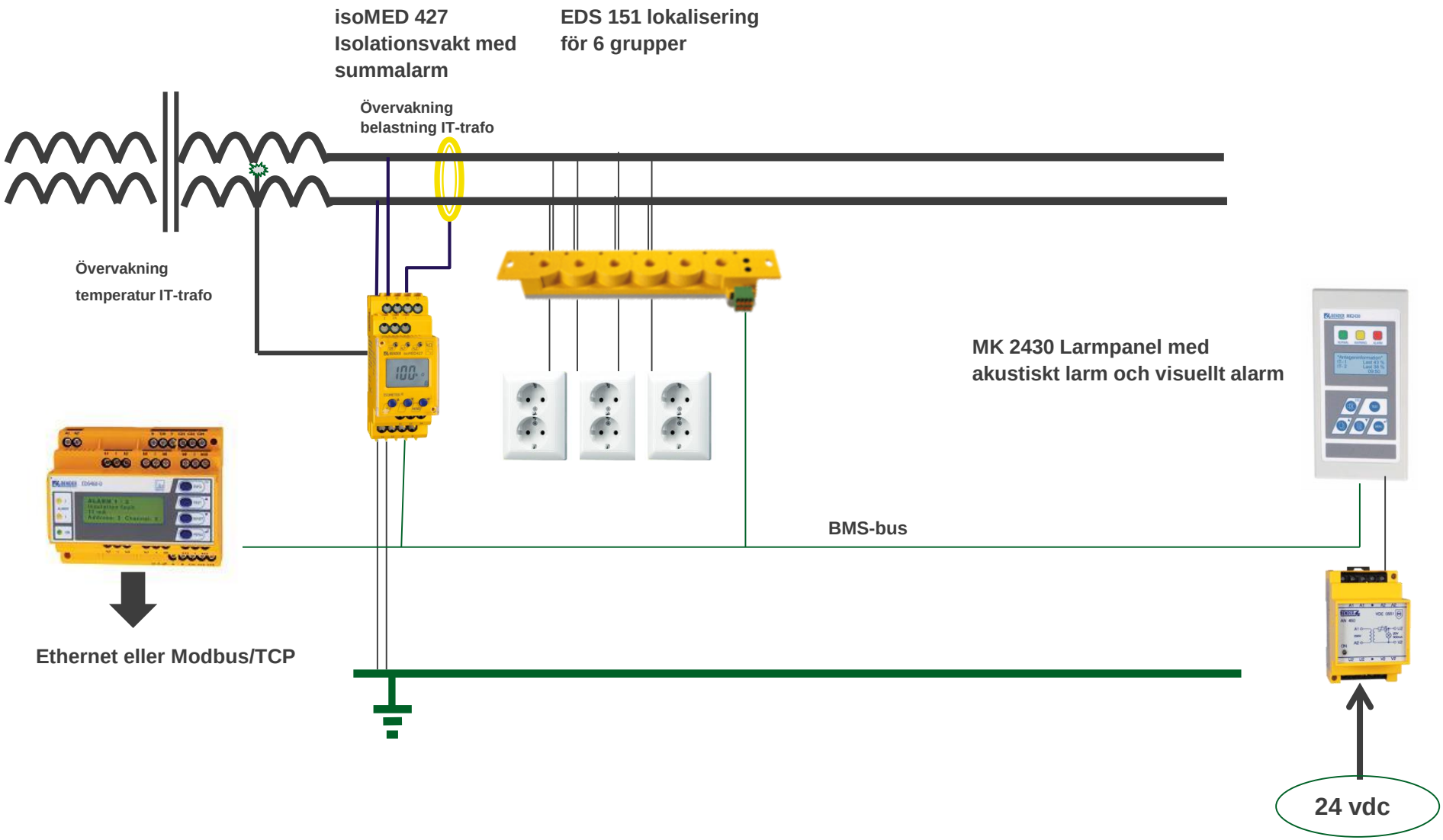

Systemlayout för mätning i isolerade nät enligt IEC60364-7-710.

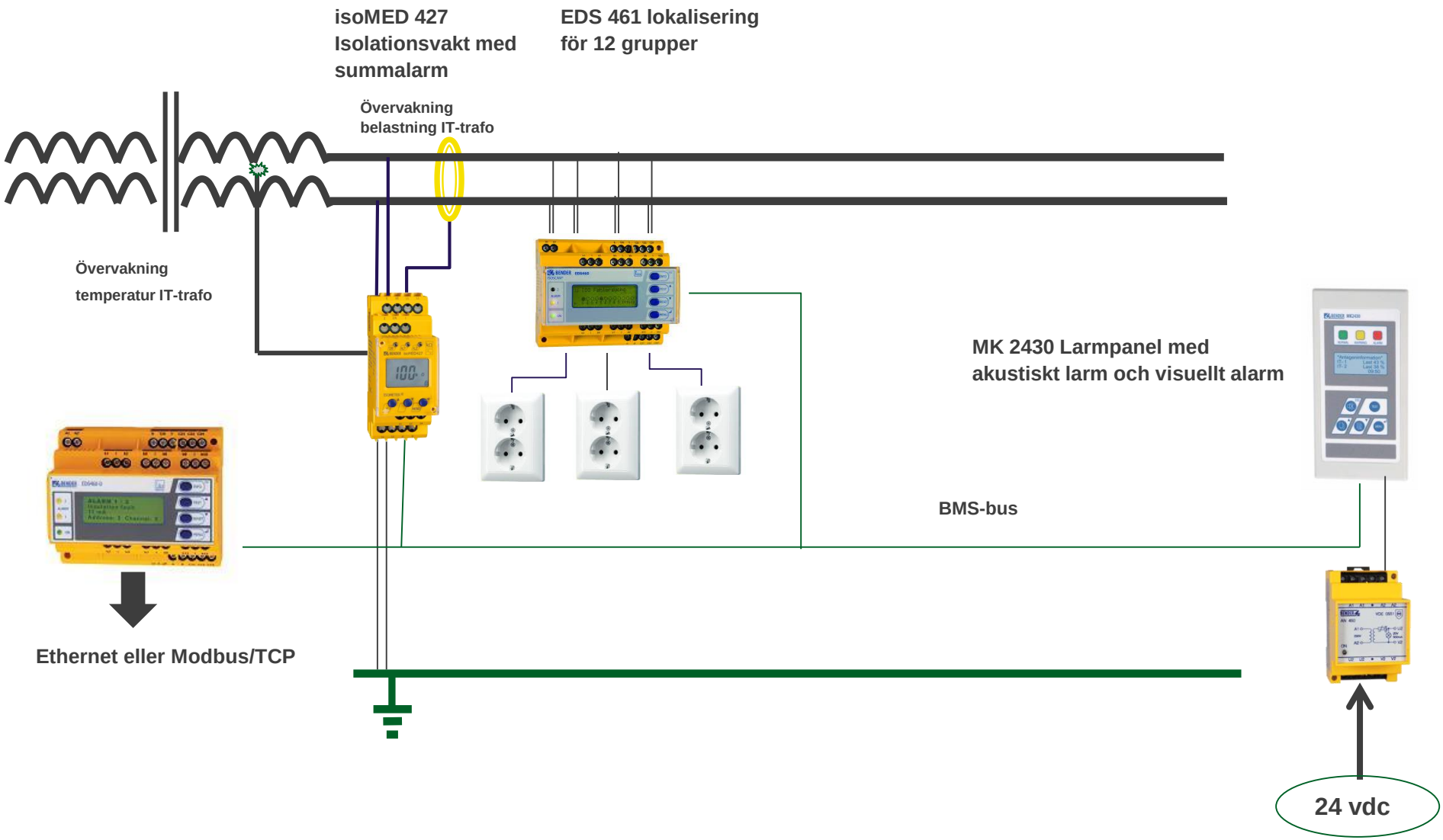
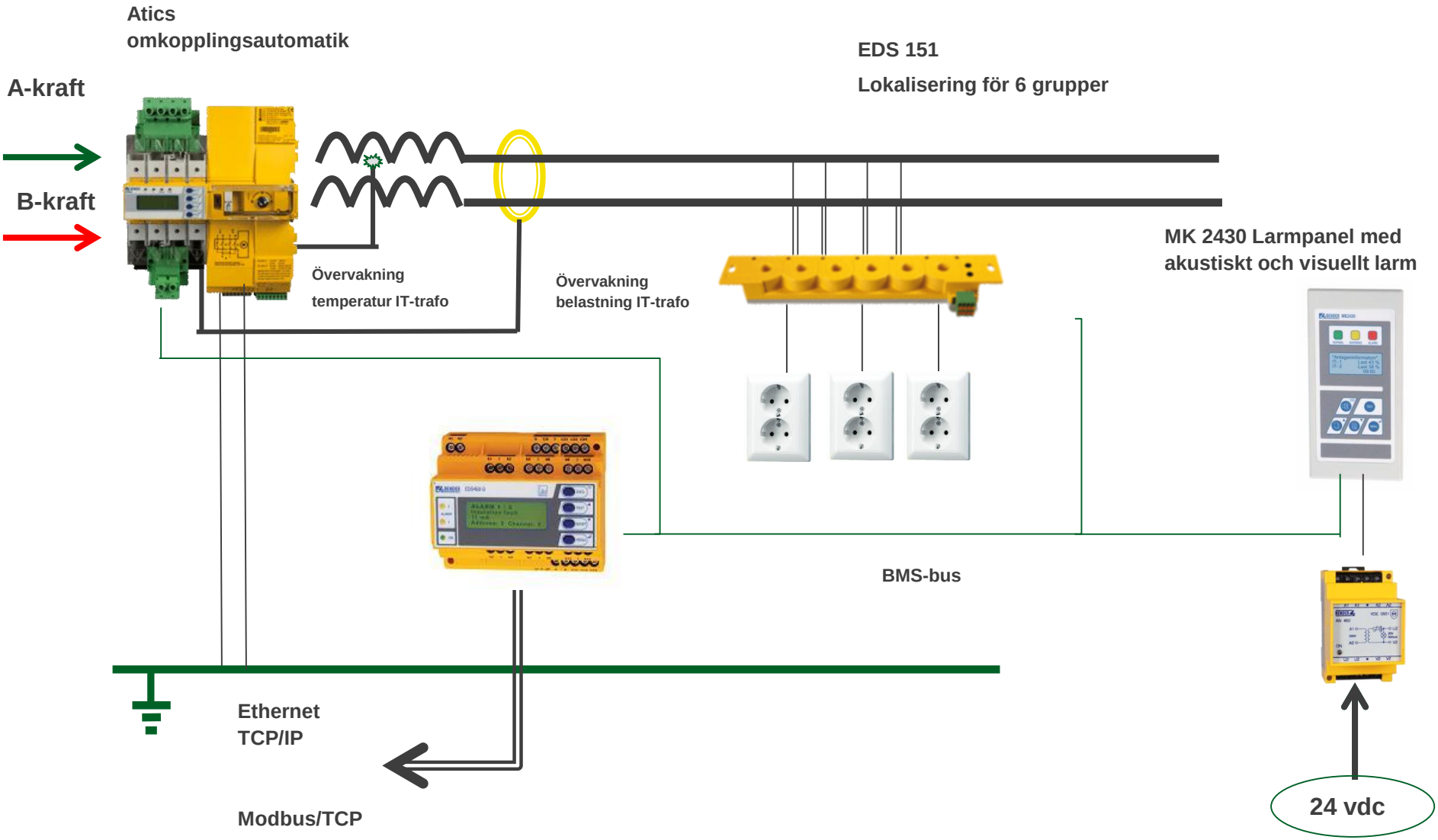
Systemlayout för mätning i isolerade nät med omkopplingsautomatik, lokalisering och lokal larmpanel